THE COLOR BOOK

Look Total Color concept collection –A chromatic experience, an exploration of vibrant combination for the contemporary bathroom.

NIC

LOOKBOOK °2

THE COLOR BOOK

NIC

LOOKBOOK °2

THE
COLOR BOOK

armonia, bellezza,
energia, esperienza,
sensazioni positive

harmony, beauty,
energy, experience,
good feelings

NIC

THE COLOR BOOK INDEX

06 Greens
14 Warm lights
22 Reds
30 Concrete
38 Cold lights

049 Color Gallery
091 Info
107 Color Collection
110 Look overview

Greens

Look 1
SALVIA + TÈ

VELO (Salvia) Mobile/*Furniture*
OVVIO 42 BACINELLA (Tè) Lavabo/*Basin*
SOLO (Nero matt) Rubinetteria/*Taps*
PARENTESI 90 (Tè) Specchio tondo/Round *Mirror*
PIN (Salvia) Wc+bidet a terra/*Back to wall Wc+bidet*
CURVA (Nero matt) Accessori/*Accessories*

Look 2
SALVIA + SALVIA

CONSOLLE 70 (Salvia, Salvia) Mobile/*Furniture*
SOLO (Acciaio) Rubinetteria/*Taps*
PARENTESI OVALE (Salvia) Specchio ovale/*Oval Mirror*
PARENTESI 50 (Fard) Specchio tondo/*Round Mirror*
TUB (Salvia) Vasca/*Bath tub*

Look 3
SALVIA + GESSO +
FANGO

CONSOLLE 45 (Salvia, Gesso) Mobile/*Furniture*
SOLO (Nero matt) Rubinetteria/*Taps*
PASTILLE (Nero matt) Specchio/*Mirror*
OVVIO (Fango) Wc sospeso/*Wall hung Wc*

Warm Lights

Look 4
VANIGLIA + FARD

VELO (Vaniglia) Mobile/*Furniture*
OVVIO 42 BACINELLA (Fard) Lavabo/*Basin*
SOLO (Nero matt) Rubinetteria/*Taps*
PARENTESI 90 (Fard) Specchio tondo/*Round Mirror*
CURVA (Nero matt) Accessori/*Accessories*
MILK (Vaniglia) Wc+bidet sospesi/*Wall hung Wc+bidet*

Look 5
VANIGLIA + VANIGLIA

CONSOLLE 45 (Vaniglia, Vaniglia) Mobile/*Furniture*
SOLO (Nero matt) Rubinetteria/*Taps*
PASTILLE (Nero matt) Specchio/*Mirror*
CURVA (Nero matt) Accessori/*Accessories*
SEMPLICE (Vaniglia) Wc+bidet sospesi/*Wall hung Wc+bidet*

Look 6
VANIGLIA + FARD

CONSOLLE 70 (Vaniglia, Vaniglia) Mobile/*Furniture*
SOLO (Nero matt) Rubinetteria/*Taps*
PARENTESI OVALE (Vaniglia) Specchio ovale/*Oval Mirror*
CURVA (Nero matt) Accessori/*Accessories*
MILK (Fard) Wc a terra/Back to wall *Wc*

Reds

Look 7
PRUGNA + CILIEGIA

VELO (Prugna) Mobile/*Furniture*
OVVIO 42 BACINELLA (Ciliegia) Lavabo/*Basin*
SOLO (Nero matt) Rubinetteria/*Taps*
PARENTESI 90 (Ciliegia) Specchio tondo/*Round Mirror*
BAY (Prugna) Vasca/*Bath tub*

Look 8
PRUGNA + FARD

CONSOLLE 45 (Prugna, Prugna) Mobile/*Furniture*
SOLO (Nero matt) Rubinetteria/*Taps*
PARENTESI 50 (Fard) Specchio tondo/*Round Mirror*
CURVA (Nero matt) Accessori/*Accessories*

Look 9
PRUGNA + PRUGNA

CONSOLLE 70 (Prugna, Prugna) Mobile/*Furniture*
SOLO (Nero matt) Rubinetteria/*Taps*
PARENTESI OVALE (Prugna) Specchio ovale/*Oval Mirror*
FOGLIO (Prugna) Piatto doccia/*Shower tray*
CURVA (Nero matt) Accessori/*Accessories*

Concrete

Look 10
CEMENTO + CURRY

VELO (Cemento) Mobile/*Furniture*
OVVIO 42 BACINELLA (Curry) Lavabo/*Basin*
SOLO (Nero matt) Rubinetteria/*Taps*
PARENTESI 90 (Curry) Specchio tondo/Round *Mirror*
PIN (Curry) Wc+bidet sospesi/*Wall hung Wc+bidet*
CURVA (Nero matt) Accessori/*Accessories*

Look 11
CEMENTO + SABBIA

CONSOLLE 70 (Cemento, Cemento) Mobile/*Furniture*
SOLO (Acciaio) Rubinetteria/*Taps*
PARENTESI OVALE (Cemento) Specchio ovale/*Oval Mirror*
TUB (Sabbia) Vasca/*Bath tub*
CURVA (Nero matt) Accessori/*Accessories*

Look 12
CEMENTO + CEMENTO

CONSOLLE 45 (Cemento, Cemento) Mobile/*Furniture*
SOLO (Acciaio) Rubinetteria/*Taps*
PARENTESI 50 (Cemento) Specchio tondo/*Round Mirror*
FOGLIO (Cemento) Piatto doccia/*Shower tray*
ASTA (Acciaio satinato) Accessori/*Accessories*

Cold Lights

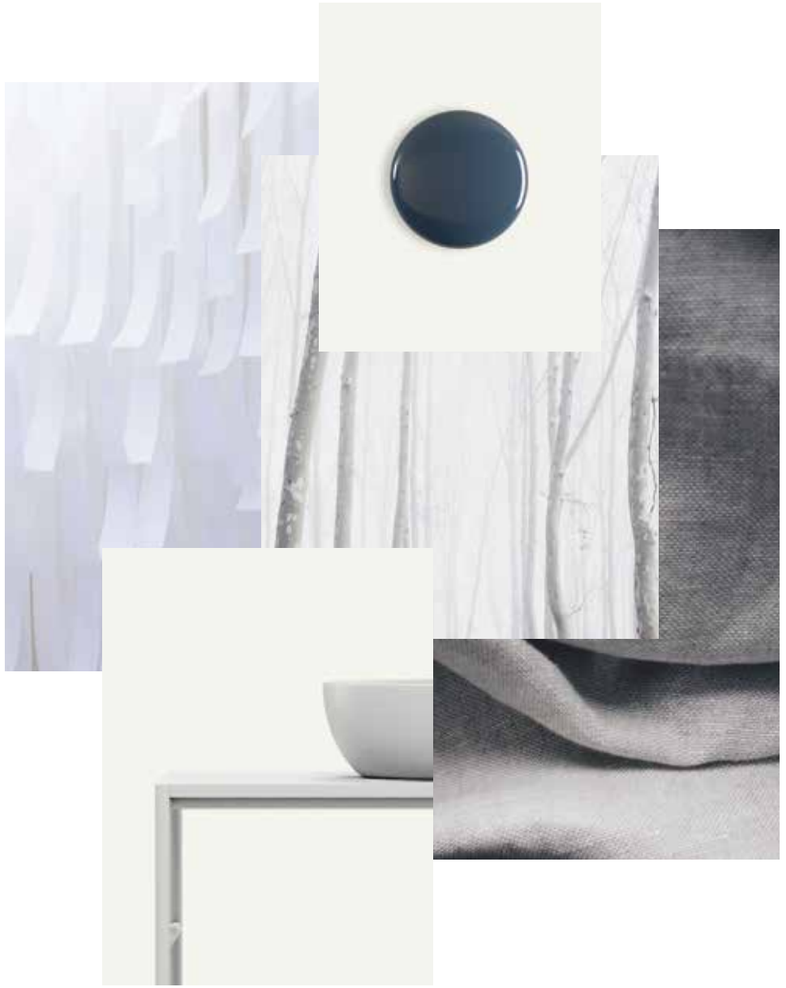

Look 13
GESSO + DENIM

VELO (Gesso) Mobile/*Furniture*
OVVIO 42 BACINELLA (Denim) Lavabo/*Basin*
SOLO (Nero matt) Rubinetteria/*Taps*
PARENTESI 90 (Denim) Specchio tondo/Round *Mirror*
OVVIO (Denim) Wc+bidet a terra/*Back to wall Wc +bidet* CURVA (Nero matt) Accessori/*Accessories*

Look 14
GESSO + CENERE

CONSOLLE 70 (Gesso, Gesso) Mobile/*Furniture*
SOLO (Nero matt) Rubinetteria/*Taps*
PARENTESI OVALE (Gesso) Specchio ovale/*Oval Mirror*
PIN (Cenere) Wc+bidet sospesi/*Wall hung Wc+bidet*
CURVA (Nero matt) Accessori/*Accessories*

Look 14
GESSO + FANGO

CONSOLLE 45 (Gesso, Gesso) Mobile/*Furniture*
SOLO (Nero matt) Rubinetteria/*Taps*
PASTILLE (Nero matt) Specchio tondo/*Round Mirror*
BAY (Fango, Bianco) Vasca/*Bath tub*

nicdesign

COLOR GALLERY BATHROOM MOOD

Salvia

VELO 87
Salvia, Fard

PARENTESI 90
Fard

TUB
Fard

CONSOLLE 45
Salvia, Fard

OVVIO
Fard

PIANO
Salvia

SEMPLICE
Salvia

FOGLIO
Basalto

BAY
Salvia

VELO 87
Salvia, Basalto

CONSOLLE 70
Salvia, Salvia

PARENTESI OVALE
Basalto

Salvia

VELO 87
Salvia, Salvia

PARENTESI 90
Salvia

CONSOLLE 45
Salvia, Salvia

VELO 87
Salvia, Tè

PARENTESI 90
Tè

CONSOLLE 45
Salvia, Tè

VELO 87
Salvia, Bosco

PARENTESI 90
Bosco

CONSOLLE 45
Salvia, Bosco

Salvia

PARENTESI 50
Salvia

CONSOLLE 70
Salvia, Salvia

PARENTESI OVALE
Salvia

PARENTESI 50
Tè

CONSOLLE 70
Salvia, Tè

PARENTESI OVALE
Tè

PARENTESI 50
Bosco

CONSOLLE 70
Salvia, Bosco

PARENTESI OVALE
Bosco

Salvia

VELO 87
Salvia, Curry

PARENTESI 90
Curry

CONSOLLE 45
Salvia, Curry

VELO 87
Salvia, Fard

PARENTESI 90
Fard

CONSOLLE 45
Salvia, Fard

VELO 87
Salvia, Basalto

PARENTESI 90
Basalto

CONSOLLE 45
Salvia, Basalto

Salvia

PARENTESI 50
Curry

CONSOLLE 70
Salvia, Curry

PARENTESI OVALE
Curry

PARENTESI 50
Fard

CONSOLLE 70
Salvia, Fard

PARENTESI OVALE
Fard

PARENTESI 50
Basalto

CONSOLLE 70
Salvia, Basalto

PARENTESI OVALE
Basalto

Cemento

VELO 87
Cemento, Amazzonia

PARENTESI 90
Amazzonia

COOL
Amazzonia

FOGLIO
Cemento

CONSOLLE 45
Cemento, Amazzonia

BAY
Amazzonia

PIN
Cemento

PARENTESI OVALE
Cemento

TUB
Curry

CONSOLLE 70
Cemento, Curry

VELO 87
Cemento, Cemento

PIANO
Curry

Cemento

VELO 87
Cemento, Gesso

PARENTESI 90
Gesso

CONSOLLE 45
Cemento, Gesso

VELO 87
Cemento, Cemento

PARENTESI 90
Cemento

CONSOLLE 45
Cemento, Cemento

VELO 87
Cemento, Amazzonia

PARENTESI 90
Amazzonia

CONSOLLE 45
Cemento, Amazzonia

Cemento

PARENTESI 50
Gesso

CONSOLLE 70
Cemento, Gesso

PARENTESI OVALE
Gesso

PARENTESI 50
Cemento

CONSOLLE 70
Cemento, Cemento

PARENTESI OVALE
Cemento

PARENTESI 50
Amazzonia

CONSOLLE 70
Cemento, Amazzonia

PARENTESI OVALE
Amazzonia

Cemento

VELO 87
Cemento, Polvere

PARENTESI 90
Polvere

CONSOLLE 45
Cemento, Polvere

VELO 87
Cemento, Denim

PARENTESI 90
Denim

CONSOLLE 45
Cemento, Denim

VELO 87
Cemento, Curry

PARENTESI 90
Curry

CONSOLLE 45
Cemento, Curry

Cemento

PARENTESI 50
Polvere

CONSOLLE 70
Cemento, Polvere

PARENTESI OVALE
Polvere

PARENTESI 50
Denim

CONSOLLE 70
Cemento, Denim

PARENTESI OVALE
Denim

PARENTESI 50
Curry

CONSOLLE 70
Cemento, Curry

PARENTESI OVALE
Curry

Vaniglia

VELO 87
Vaniglia, Denim

PARENTESI 90
Denim

MILK
Vaniglia

BAY
Denim

PARENTESI 50
Vaniglia

CONSOLLE 45
Vaniglia, Denim

TUB
Vaniglia

PARENTESI OVALE
Prugna

SEMPLICE
Prugna

CONSOLLE 70
Vaniglia, Vaniglia

VELO 87
Vaniglia, Prugna

FOGLIO
Vaniglia

Vaniglia

VELO 87
Vaniglia, Vaniglia

PARENTESI 90
Vaniglia

CONSOLLE 45
Vaniglia, Vaniglia

VELO 87
Vaniglia, Fard

PARENTESI 90
Fard

CONSOLLE 45
Vaniglia, Fard

VELO 87
Vaniglia, Prugna

PARENTESI 90
Prugna

CONSOLLE 45
Vaniglia, Prugna

Vaniglia

PARENTESI 50
Vaniglia

CONSOLLE 70
Vaniglia, Vaniglia

PARENTESI OVALE
Vaniglia

Parentesi 50
Fard

CONSOLLE 70
Vaniglia, Fard

PARENTESI OVALE
Fard

PARENTESI 50
Prugna

CONSOLLE 70
Vaniglia, Prugna

PARENTESI OVALE
Prugna

Vaniglia

VELO 87
Vaniglia, Denim

PARENTESI 90
Denim

CONSOLLE 45
Vaniglia, Denim

VELO 87
Vaniglia, Argilla

PARENTESI 90
Argilla

CONSOLLE 45
Vaniglia, Argilla

VELO 87
Vaniglia, Corteccia

PARENTESI 90
Corteccia

CONSOLLE 45
Vaniglia, Corteccia

Vaniglia

PARENTESI 50
Denim

CONSOLLE 70
Vaniglia, Denim

PARENTESI OVALE
Denim

PARENTESI 50
Argilla

CONSOLLE 70
Vaniglia, Argilla

PARENTESI OVALE
Argilla

PARENTESI 50
Corteccia

CONSOLLE 70
Vaniglia, Corteccia

PARENTESI OVALE
Corteccia

Prugna

VELO 87
Prugna, Lino

PARENTESI 90
Lino

PIN
Lino

BAY
Prugna

FOGLIO
Lino

CONSOLLE 70
Prugna, Prugna

PIANO
Prugna

VELO 87
Prugna, Ciliegia

CONSOLLE 45
Prugna, Ciliegia

PARENTESI 50
Ciliegia

OVVIO
Ciliegia

TUB
Ciliegia

Prugna

VELO 87
Prugna, Lino

PARENTESI 90
Lino

CONSOLLE 45
Prugna, Lino

VELO 87
Prugna, Cipria

PARENTESI 90
Cipria

CONSOLLE 45
Prugna, Cipria

VELO 87
Prugna, Ciliegia

PARENTESI 90
Ciliegia

CONSOLLE 45
Prugna, Ciliegia

Prugna

PARENTESI 50
Lino

CONSOLLE 70
Prugna, Lino

PARENTESI OVALE
Lino

PARENTESI 50
Cipria

CONSOLLE 70
Prugna, Cipria

PARENTESI OVALE
Cipria

PARENTESI 50
Ciliegia

CONSOLLE 70
Prugna, Ciliegia

PARENTESI OVALE
Ciliegia

Prugna

VELO 87
Prugna, Sabbia

PARENTESI 90
Sabbia

CONSOLLE 45
Prugna, Sabbia

VELO 87
Prugna, Curry

PARENTESI 90
Curry

CONSOLLE 45
Prugna, Curry

VELO 87
Prugna, Prugna

PARENTESI 90
Prugna

CONSOLLE 45
Prugna, Prugna

Prugna

PARENTESI 50
Sabbia

CONSOLLE 70
Prugna, Sabbia

PARENTESI OVALE
Sabbia

PARENTESI 50
Curry

CONSOLLE 70
Prugna, Curry

PARENTESI OVALE
Curry

PARENTESI 50
Prugna

CONSOLLE 70
Prugna, Prugna

PARENTESI OVALE
Prugna

Gesso

CONSOLLE 45
Gesso, Fard

PARENTESI 50
Fard

MILK
Gesso

PIANO
Fard

BAY
Gesso

VELO 87
Gesso, Fard

VELO 87
Gesso, Tè

PARENTESI 90
Tè

CONSOLLE 70
Gesso, Gesso

SEMPLICE
Tè

TUB
Tè

PARENTESI OVALE
Tè

Gesso

VELO 87
Gesso, Gesso

PARENTESI 90
Gesso

CONSOLLE 45
Gesso, Gesso

VELO 87
Gesso, Rugiada

PARENTESI 90
Rugiada

CONSOLLE 45
Gesso, Rugiada

VELO 87
Gesso, Amazzonia

PARENTESI 90
Amazzonia

CONSOLLE 45
Gesso, Amazzonia

Gesso

PARENTESI 50
Gesso

CONSOLLE 70
Gesso, Gesso

PARENTESI OVALE
Gesso

PARENTESI 50
Rugiada

CONSOLLE 70
Gesso, Rugiada

PARENTESI OVALE
Rugiada

PARENTESI 50
Amazzonia

CONSOLLE 70
Gesso, Amazzonia

PARENTESI OVALE
Amazzonia

Gesso

VELO 87
Gesso, Fard

PARENTESI 90
Fard

CONSOLLE 45
Gesso, Fard

VELO 87
Gesso, Curry

PARENTESI 90
Curry

CONSOLLE 45
Gesso, Curry

VELO 87
Gesso, Tè

PARENTESI 90
Tè

CONSOLLE 45
Gesso, Tè

Gesso

PARENTESI 50
Fard

CONSOLLE 70
Gesso, Fard

PARENTESI OVALE
Fard

PARENTESI 50
Curry

CONSOLLE 70
Gesso, Curry

PARENTESI OVALE
Curry

PARENTESI 50
Tè

CONSOLLE 70
Gesso, Tè

PARENTESI OVALE
Tè

forme/shapes

INFO TECNICHE/ TECHNICAL SHEET

Velo

→ design Studio63
Sistema componibile con top in ceramica o Livingtec, attrezzato con cassetto e vassoio./*Modular system: top in ceramic or Livingtec, equipped with drawer and tray.*

Velo

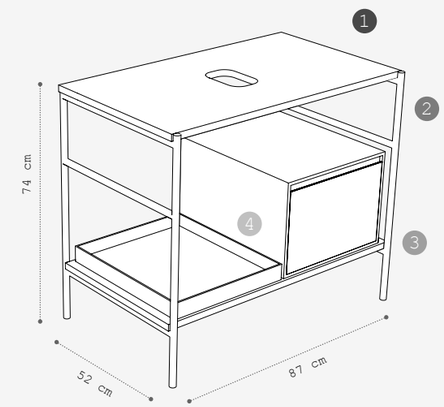

1 **TOP PER LAVABO D'APPOGGIO/TOP FOR SIT-ON BASIN**
Ceramica o Livingtec/*Ceramic or Livingtec*
L87 x H2 x P50 cm

COLOR COLLECTION GLOSSY

Lino, Curry, Fard, Ciliegia, Corteccia, Rugiada, Denim, Amazzonia, Tè, Bianco, Nero

COLOR COLLECTION MATT

Vaniglia, Cipria, Prugna, Polvere, Indaco, Aloe, Salvia, Bosco, Senape, Bianco, Sabbia, Argilla, Fango, Gesso, Cemento, Cenere, Basalto, Antracite

2 **STRUTTURA/FRAME**
Acciaio verniciato/*Coated Steel*
L87 x H74 x P52 cm

COLOR COLLECTION MATT

Vaniglia, Gesso, Cemento, Salvia, Prugna

STEEL COLOR

Nero matt, Giallo Lino

3 **PIANO INFERIORE/SHELF**
MDF Laccato o essenza/*MDF Lacquered or wooden finishes*
L87 x H2 x P48 cm

4 **CASSETTONE/DRAWER**
MDF Laccato o essenza/*MDF Lacquered or wooden finishes*
L40 x H30 x P46 cm
VASSOIO/TRAY
MDF Laccato/*MDF Lacquered*
L40 x H5 x P46 cm

COLOR COLLECTION MATT

Vaniglia, Gesso, Cemento, Salvia, Prugna

ESSENZE/WOODEN FINISHES

Rovere Naturale, Noce Canaletto, Rovere Termocotto

Consolle 45

→ design Studio63
Lavabo tondo in ceramica con struttura self standing e vassoio in acciaio verniciato./ *Ceramic rounded washbasin with self standing steel framework and tray.*

Consolle 45

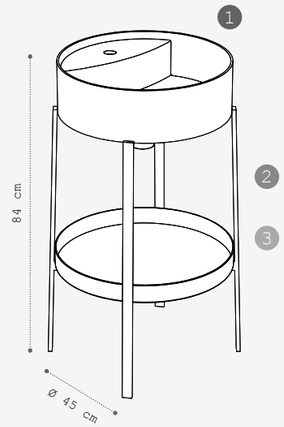

1 **LAVABO TONDO/ROUND WASHBASIN**
Ceramica/*Ceramic*
Ø45 x H14 cm

COLOR COLLECTION GLOSSY

Lino, Curry, Fard, Ciliegia, Corteccia, Rugiada, Denim, Amazzonia, Tè, Bianco, Nero

COLOR COLLECTION MATT

Vaniglia, Cipria, Prugna, Polvere, Indaco, Aloe, Salvia, Bosco, Senape, Bianco, Sabbia, Argilla, Fango, Gesso, Cemento, Cenere, Basalto, Antracite

2 **STRUTTURA/FRAME**
Acciaio verniciato/*Coated Steel*
Ø45 x H84

3 **VASSOIO/TRAY**
Acciaio verniciato/*Coated Steel*
Ø45 x H5

COLOR COLLECTION MATT

Vaniglia, Gesso, Cemento, Salvia, Prugna

STEEL COLOR

Nero matt, Bronzo spazzolato

Consolle 70

→ design Studio63
Lavabo ovale in ceramica con struttura self standing e vassoio in acciaio verniciato./ *Ceramic oval washbasin with self standing steel framework and tray.*

Consolle 70

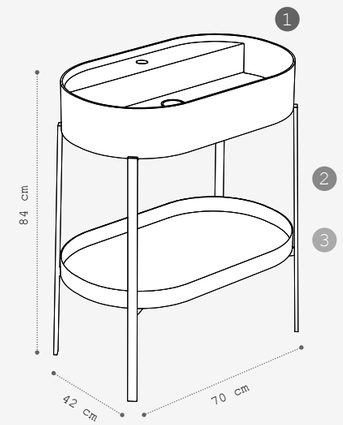

1 **LAVABO OVALE/ROUND WASHBASIN**
Ceramica/*Ceramic*
L70 x H14 x P42 cm

COLOR COLLECTION GLOSSY

Lino, Curry, Fard, Ciliegia, Corteccia, Rugiada, Denim, Amazzonia, Tè, Bianco, Nero

COLOR COLLECTION MATT

Vaniglia, Cipria, Prugna, Polvere, Indaco, Aloe, Salvia, Bosco, Senape, Bianco, Sabbia, Argilla, Fango, Gesso, Cemento, Cenere, Basalto, Antracite

2 **STRUTTURA/FRAME**
Acciaio verniciato/*Coated Steel*
L70 x H70 x P42 cm

3 **VASSOIO/TRAY**
Acciaio verniciato/*Coated Steel*
L70 x H5 x P42 cm

COLOR COLLECTION MATT

Vaniglia, Gesso, Cemento, Salvia, Prugna

STEEL COLOR

Nero matt, Bronzo spazzolato

Parentesi Collection

→ design Studio63
Specchio tondo o ovale con cornice in ceramica con illuminazione./*Round or oval mirror with ceramic frame with light.*

Parentesi 50, 60, 90

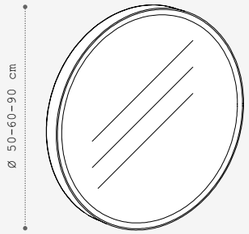

Parentesi Ovale

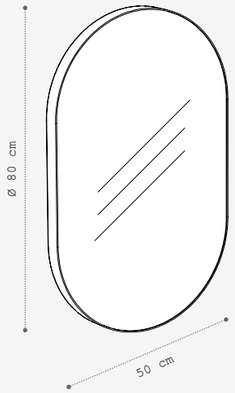

SPECCHIO CON ILLUMINAZIONE/MIRROR WITH LIGHT
Cornice ceramica/*Ceramic frame*
Tondo/*Round* Ø 50 x P6 cm
Tondo/*Round* Ø 60 x P6 cm
Tondo/*Round* Ø 90 x P6 cm
Ovale/*Oval* L50 x H80 x P6 cm

COLOR COLLECTION GLOSSY

Lino, Curry, Fard, Ciliegia, Corteccia, Rugiada, Denim, Amazzonia, Tè, Bianco, Nero

COLOR COLLECTION MATT

Vaniglia, Cipria, Prugna, Polvere, Indaco, Aloe, Salvia, Bosco, Senape, Bianco, Sabbia, Argilla, Fango, Gesso, Cemento, Cenere, Basalto, Antracite

Bay

→ design Studio63
Vasca in Pietraluce./*Bath tub in Pietraluce.*

Bay

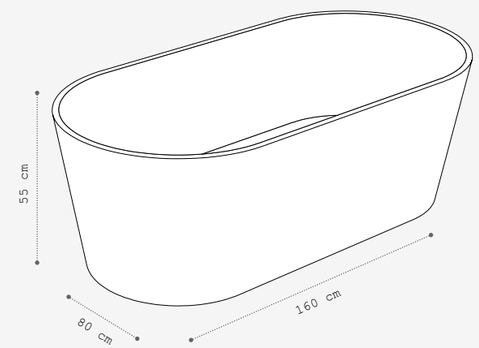

VASCA/BATH TUB
Pietraluce/*Pietraluce*
L160 x H55 x P80 cm

COLOR COLLECTION GLOSSY

Lino, Curry, Fard, Ciliegia, Corteccia, Rugiada, Denim, Amazzonia, Tè, Bianco, Nero

COLOR COLLECTION MATT

Vaniglia, Cipria, Prugna, Polvere, Indaco, Aloe, Salvia, Bosco, Senape, Bianco, Sabbia, Argilla, Fango, Gesso, Cemento, Cenere, Basalto, Antracite

Tub

→ design Nicdesign Studio
Vasca in Pietraluce./*Bath tub in Pietraluce.*

Tub

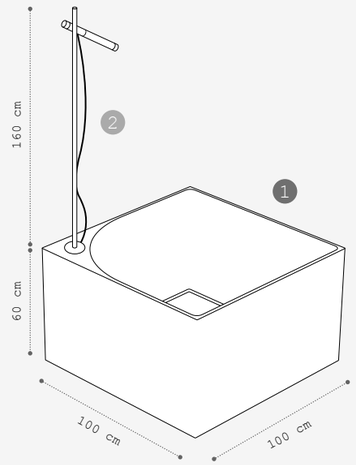

1 **VASCA/BATH TUB**
Pietraluce/*Pietraluce*
L100 x H60 x P100 cm

COLOR COLLECTION GLOSSY

Lino, Curry, Fard, Ciliegia, Corteccia, Rugiada, Denim, Amazzonia, Tè, Bianco, Nero

COLOR COLLECTION MATT

Vaniglia, Cipria, Prugna, Polvere, Indaco, Aloe, Salvia, Bosco, Senape, Bianco, Sabbia, Argilla, Fango, Gesso, Cemento, Cenere, Basalto, Antracite

2 **PIANTANA PER VASCA TUB/**
FREESTANDING BATH MIXER STANDPIPE FOR TUB
Acciaio satinato/*Satin finish steel*
H160 cm

STEEL COLOR

Acciaio

Wc and Bidet Collections

Milk

Ovvio

Pin

Semplice

Cool

Milk

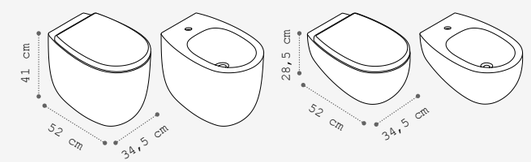

Ovvio

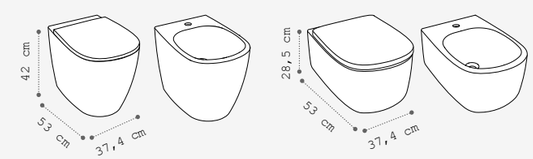

Pin

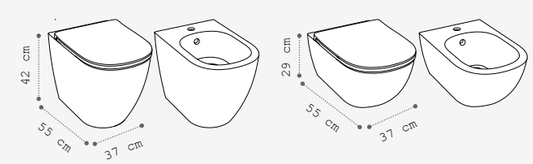

Semplice

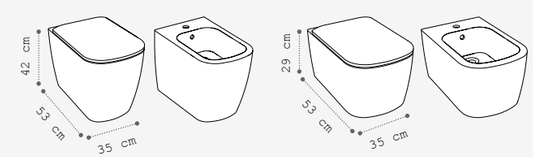

Cool

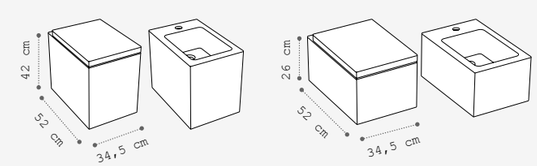

WC E BIDET/WC AND BIDET
Ceramica/*Ceramic*

COLOR COLLECTION GLOSSY

Lino, Curry, Fard, Ciliegia, Corteccia, Rugiada, Denim, Amazzonia, Tè, Bianco, Nero

COLOR COLLECTION MATT

Vaniglia, Cipria, Prugna, Polvere, Indaco, Aloe, Salvia, Bosco, Senape, Bianco, Sabbia, Argilla, Fango, Gesso, Cemento, Cenere, Basalto, Antracite

identità/identities

nicdesign

COLOR COLLECTION MATT + GLOSSY SHADES

Color Collection matt shades

Vaniglia
Cipria
Prugna
Gesso
Polvere
Indaco
Senape
Salvia
Aloe
Bosco
Sabbia
Argilla
Fango
Bianco
Cemento
Cenere
Basalto
Antracite

Color Collection glossy shades

Lino
Fard
Ciliegia
Rugiada
Denim
Curry
Amazzonia
Tè
Corteccia
Bianco
Nero

TOTAL COLOR LOOK OVERVIEW

Look 7
P.25

Look 8
P.27

Look 9
P.29

Look 1
P.9

Look 2
P.11

Look 3
P.13

Look 10
P.33

Look 11
P.35

Look 12
P.37

Look 4
P.17

Look 5
P.19

Look 6
P.21

Look 13
P.41

Look 14
P.43

Look 15
P.45

nicdesign

All information:
+39 0761 515463
nicdesign@nic-srl.com
nicdesign.it

NIC SRL
VIA CIVITA CASTELLANA
01030 CASTEL SANT'ELIA (VT) SNC
ITALIA

CREDITS

ART DIRECTION+DESIGN
CHIARA TORELLI

3D VISUALIZATION
LITOGRAPHY, PRINTING:
TELLIGRAF

05.2021

COPYRIGHT 2021
NIC SRL
ALL RIGHTS RESERVED

NIC SRL SI RISERVA LA POSSIBILITÀ DI VARIARE IN OGNI MOMENTO E SENZA PREAVVISO LE CARATTERISTICHE TECNICHE E DI FUNZIONAMENTO PER MIGLIORARE LA PROPRIA PRODUZIONE. LE TEXTURES DEI MATERIALI E I COLORI DELLE FINITURE HANNO VALORE INDICATIVO IN QUANTO SOGGETTI ALLE TOLLERANZE DEI PROCESSI DI STAMPA.

NIC SRL RESERVES THE RIGHT TO MAKE, WITHOUT NOTICE, CHANGES IN THE MATERIALS, FINISHES, COATING AND DRAWINGS OF PRODUCTS IN THIS CATALOGUE. THE TEXTURE OF BOTH MATERIALS AND FINISHES HAVE ONLY INDICATIVE VALUE BECAUSE THEY DEPEND ON TOLERANCES OF PRINTING PROCESSES.

nicdesign

NICDESIGN.IT